ՀԱՏԱԿԱԳԻԾ Մ1:50

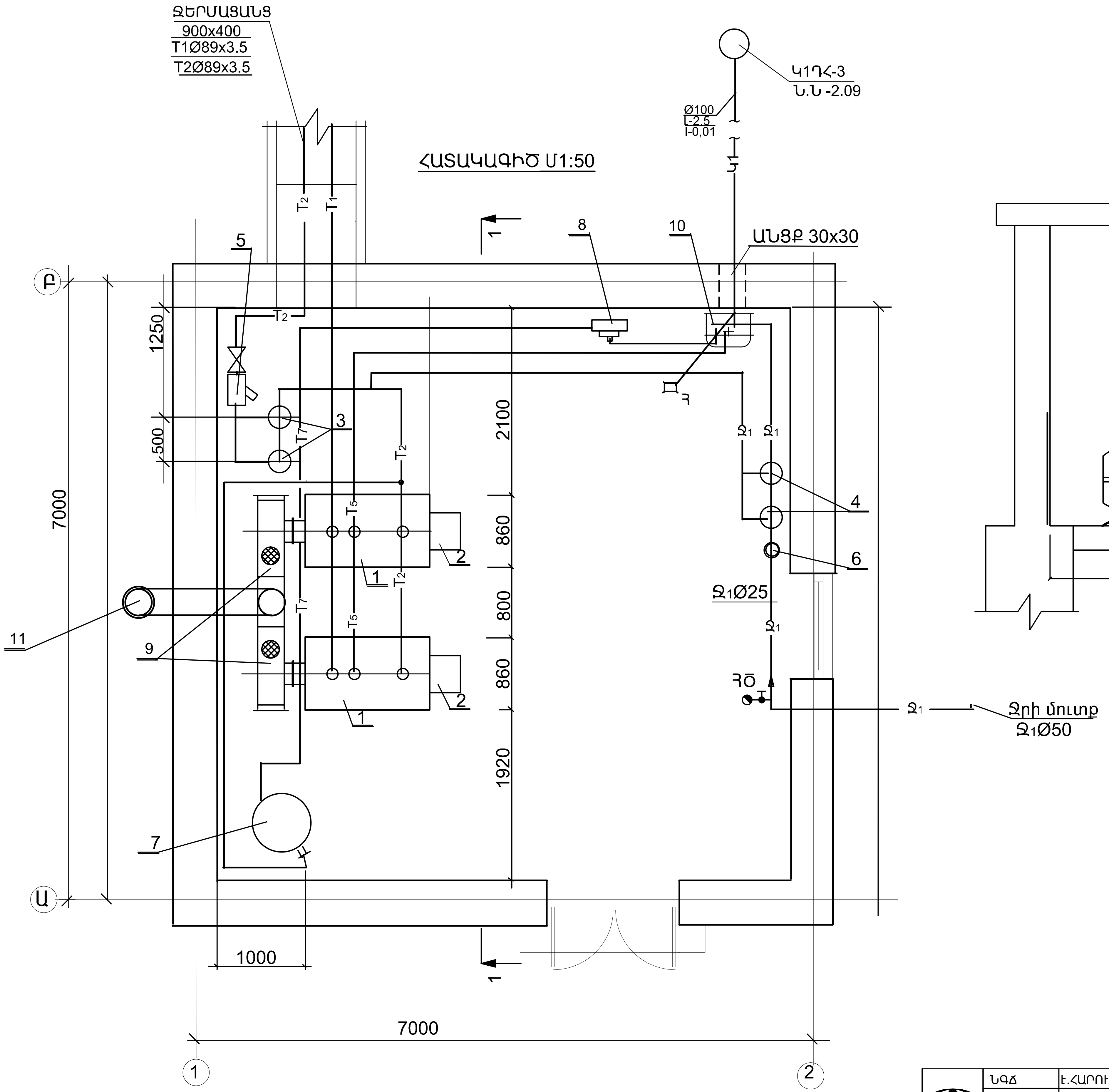
ՋԵՐՄԱՑԱՆՑ
900x400
T1Ø89x3.5
T2Ø89x3.5
Կ1ԴՀ-3
Ն.Ն -2.09
Ø100
L-2,5
I-0,01
Կ1
ԱՆՑՔ 30x30
5
8
10
1
T2
T1
T5
T7
Բ
Ա
1250
500
3
2100
860
800
860
1920
1
2
1
2
11
9
7
1000
7000
7000
1
2
Ջ1
4
6
Ջ1Ø25
ՅԾ
Ջրի մուտք
Ջ1Ø50

ԿՏՐՎԱԾՔ 1-1

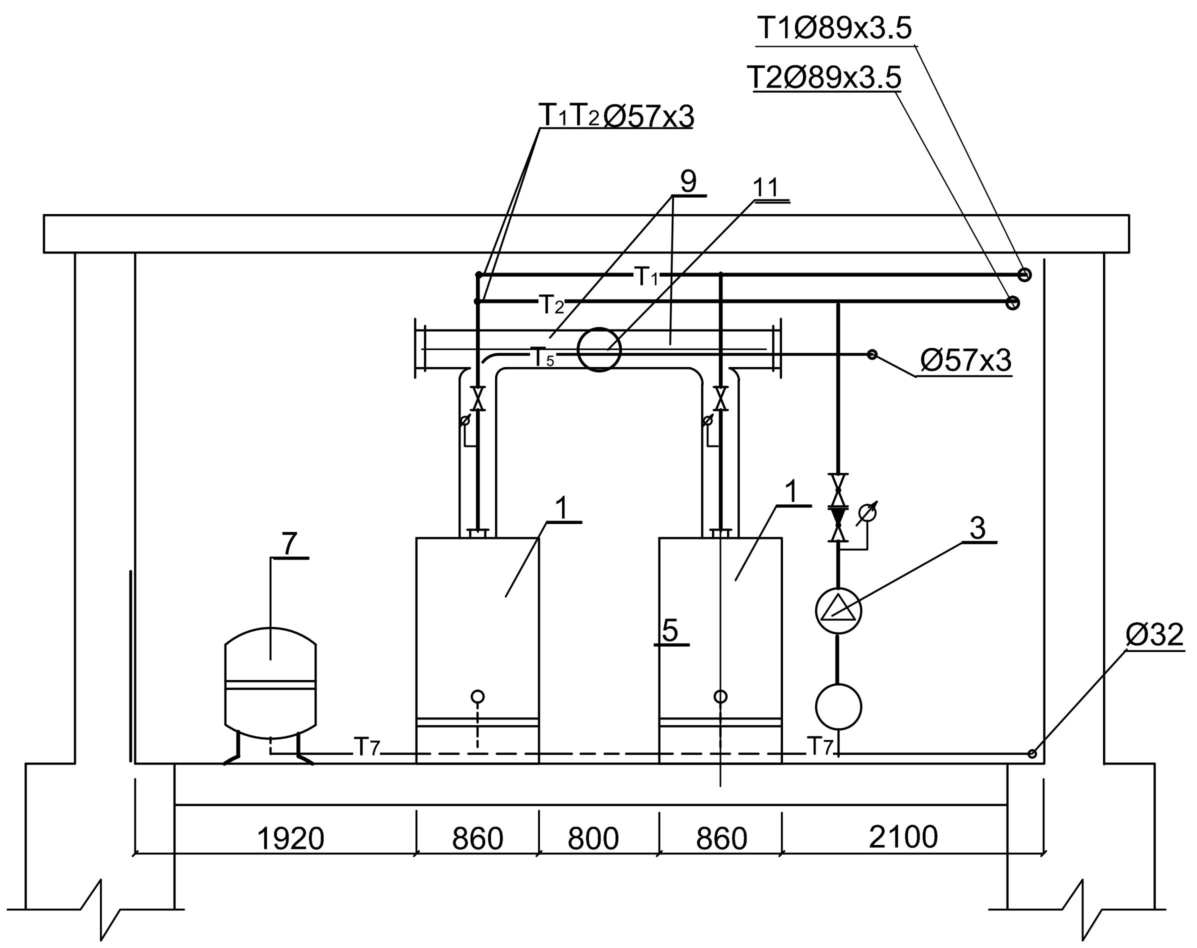
T1Ø89x3.5
T2Ø89x3.5
T1T2Ø57x3
9
11
T1
T2
T5
Ø57x3
1
1
3
7
5
Ø32
T7
T7
1920
860
800
860
2100

«ՏԱՎՐՈՍ» ՍՊԸ	ՆԳԾ	Է.ՀԱՐՈՒԹՅՈՒՆՅԱՆ		ՀՀ ԳԵՂԱՐՔՈՒՆԻՔԻ ՄԱՐԶԻ ՋՈՒԼԱՔԱՐ ՀԱՄԱՅՆՔԻ ԹԻՎ 2 ԴՊՐՈՑԻ ՀԻՄՆԱՆՈՐՈԳՄԱՆ ՆԱԽԱԳԻԾ
	ՃԱՐՏԱՐԱԳԵՏ	Հ. ՄՈՒՐԱԴՅԱՆ		
				ԿԱԹՍԱՅԱՏԱՆ ՋԵՐՄԱՄԱՏԱԿԱՐԱՐՈՒՄ
	ՊԱՏՎԻՐԱՏՈՒ` «ՀՀ ՔԱՂԱՔԱՇԻՆՈՒԹՅԱՆ ՆԱԽԱՐԱՐՈՒԹՅԱՆ ԾԻԳ» ՊՀ			ՀԱՏԱԿԱԳԻԾ ԽՈՂՈՎԱԿԱՇԱՐԵՐՈՎ, ԿՏՐՎԱԾՔ 1-1,Մ1:50

ՓՈՒԼ	ԹԵՐԹ	ԹԵՐԹԵՐ
ԱՆ	ՋՄ-4	7